Reball Technology Sp. z o.o.
Rzgowska 100/102, 93-153 Łódź
sklep@serwisowe.pl
+(48)422032662, +(48)519117706

Dane aktualne na dzień: 17-04-2026 11:56

Link do produktu: https://serwisowe.pl/naciag-uchwyt-scisk-szybkomocujacy-gh-301-am-45kg-p-11254.html

NACIĄG UCHWYT ŚCISK SZYBKOMOCUJĄCY GH-301-AM 45kg

Cena brutto	**14,49 zł**
Cena netto	**11,78 zł**
Dostępność	**Aktualnie niedostępny**
Czas wysyłki	**24 godziny**
Numer katalogowy	**XLCD0000337**
Kod EAN	**5903815913235**

Opis produktu

LCD0000337

GH-301-AM MAŁY UNIWERSALNY NACIĄG-UCHWYT MONTAŻOWY O WADZE NACIĄGU 45kg

Uniwersalny naciąg montażowy **GH-301-AM** o wadze naciągu **45kg** i zasięgu roboczym **39,4mm**.

Dane techniczne:

- utrzymanie naciągu: **45kg**
- waga naciągu: 50gr
- kąt otwarcia: 190°
- skok tłoka: 0,63 ”(15,9 mm)
- materiał docisku: guma
- gwint śruby/tłoka: 1/8"
- materiał: stal chromowana

Docisk tłoka z nakrętką w zestawie.

Reball Technology Sp. z o.o.
Rzgowska 100/102, 93-153 Łódź
sklep@serwisowe.pl
+(48)422032662, +(48)519117706

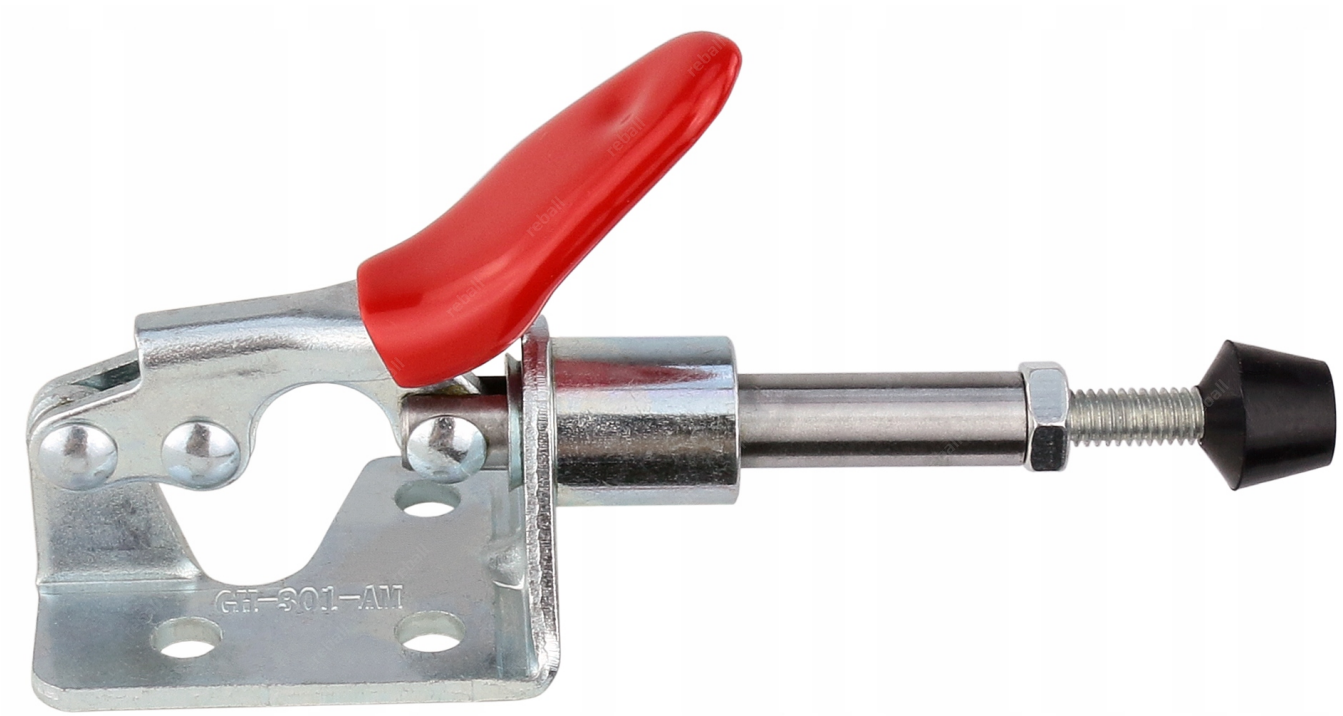

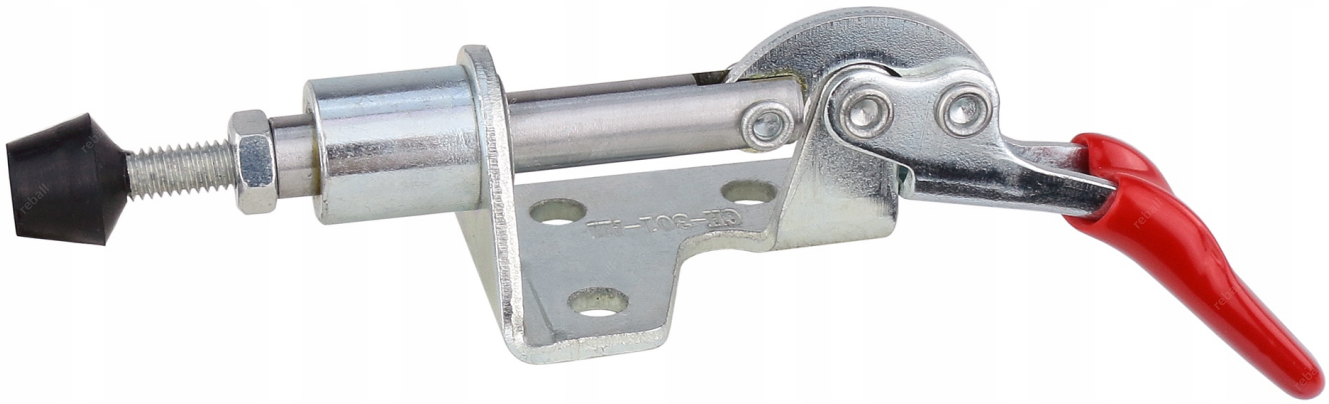

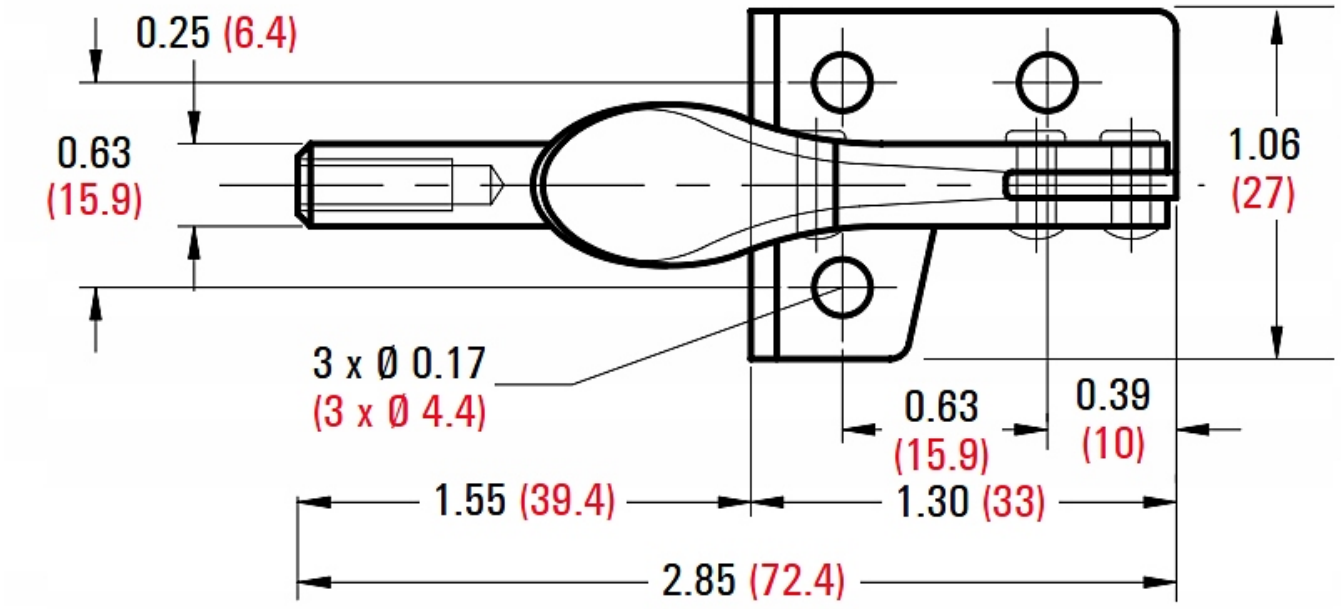

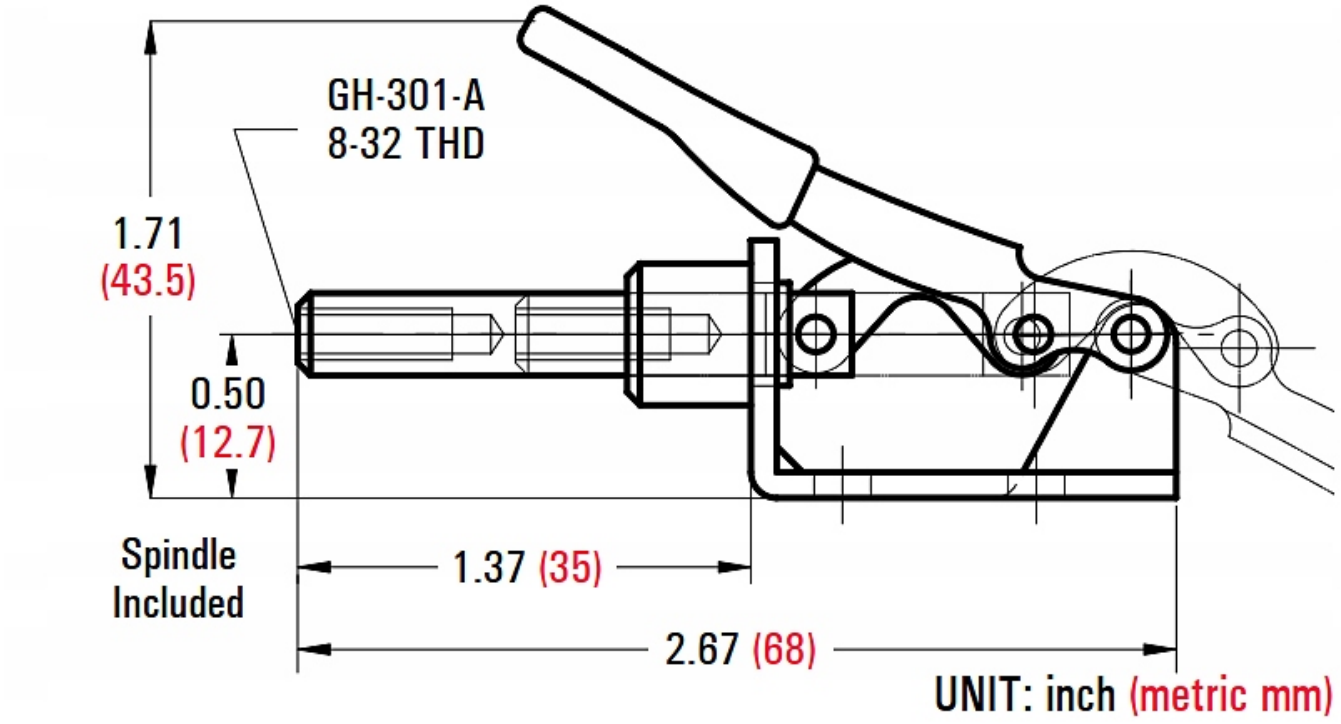

Potrzebujesz inne akcesoria serwisowe bądź lutownicze sprawdź nasze pozostałe aukcje.